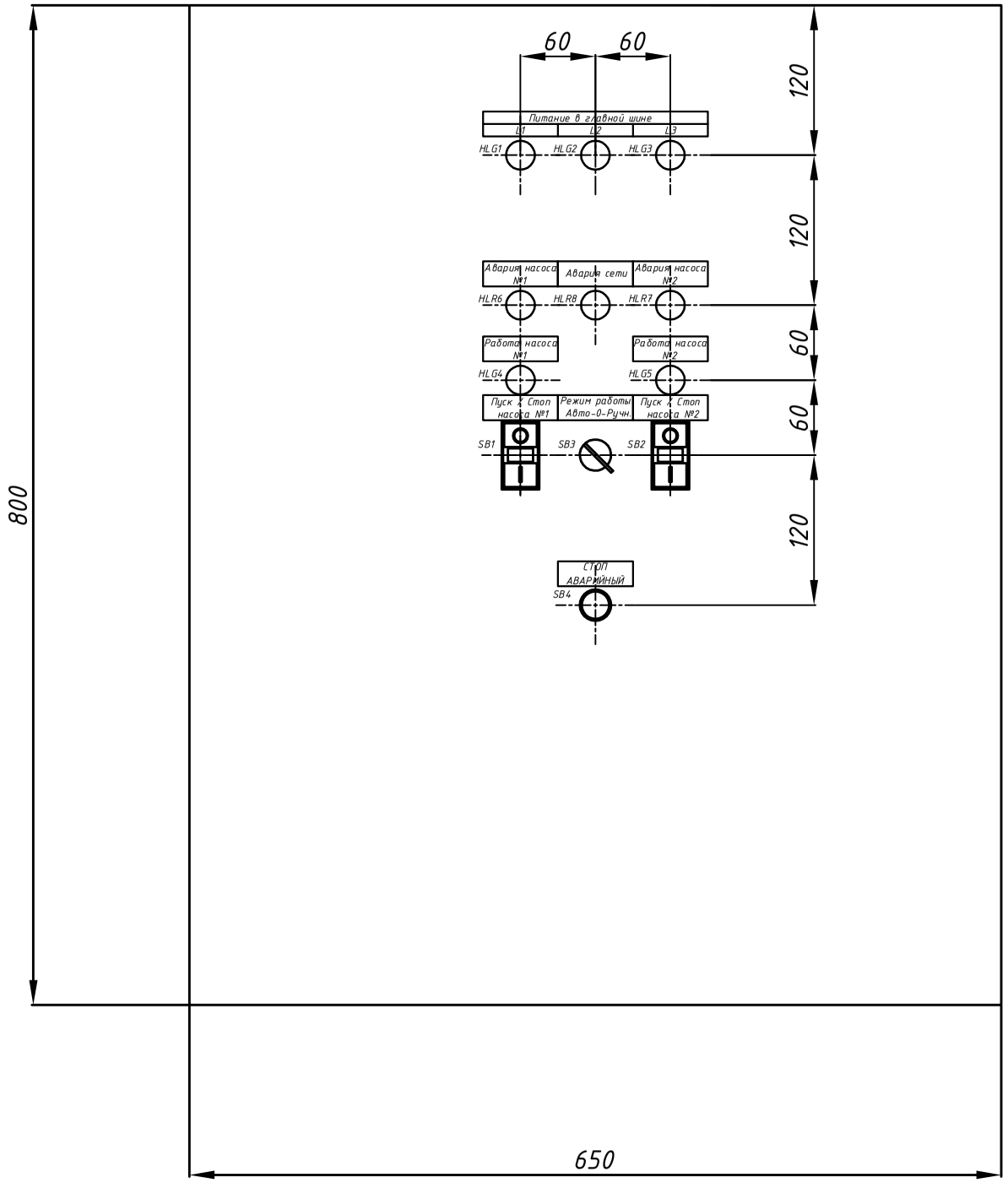

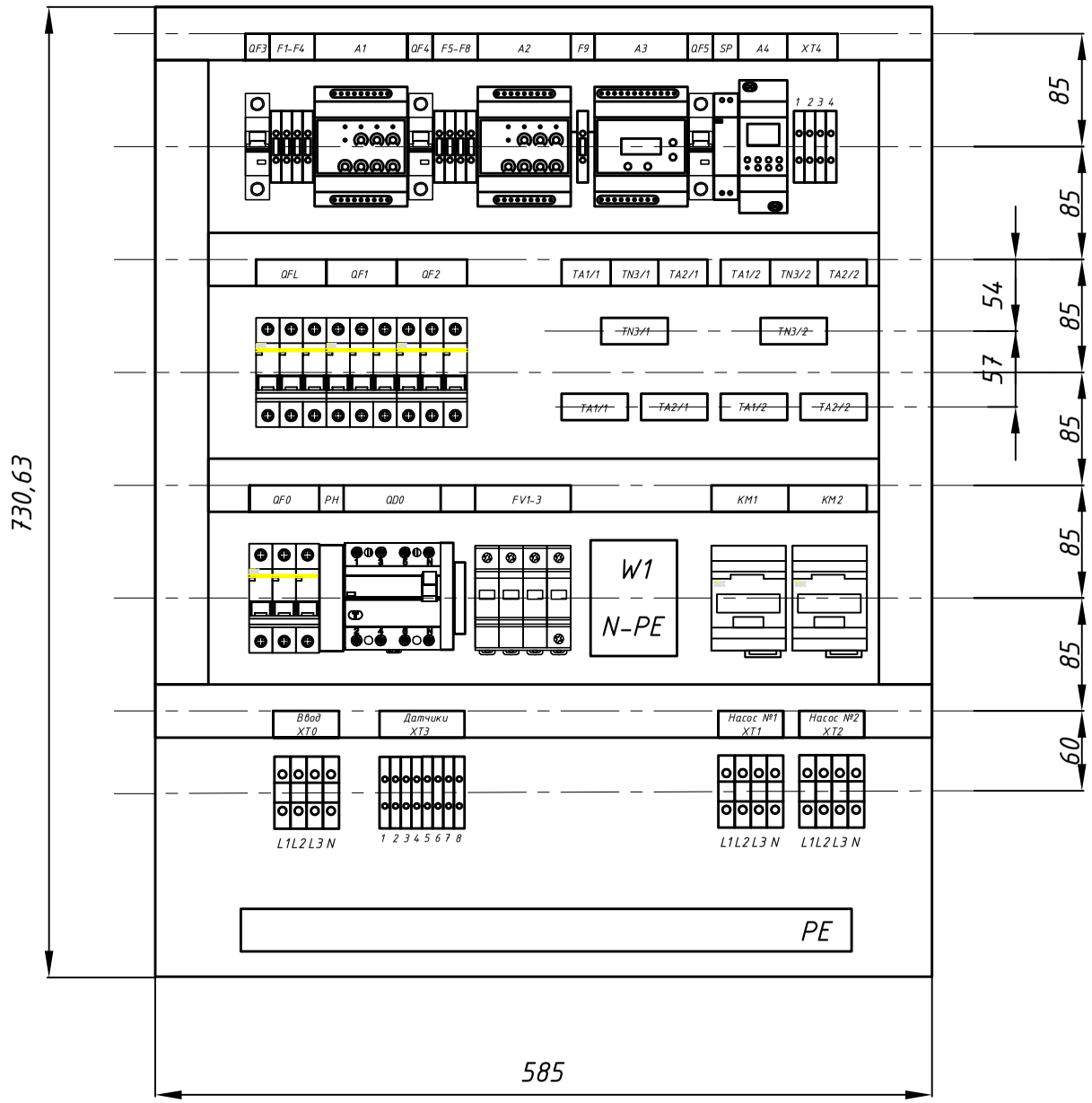

Изм.	Кол.	Лист	№док.	Подп.	Дата	ЭТР 10.09.21		
						ШУН		
Разработал		Фабриков Г.				Внешний вид ШУН	Стадия	Лист	Листов
Проверил		Фабриков Г.					РП	1	4
						Компоновка шкафа	A7 Electro		

Взам. инв. N

Подп. и дата

Инв. N подл.

Формат А3

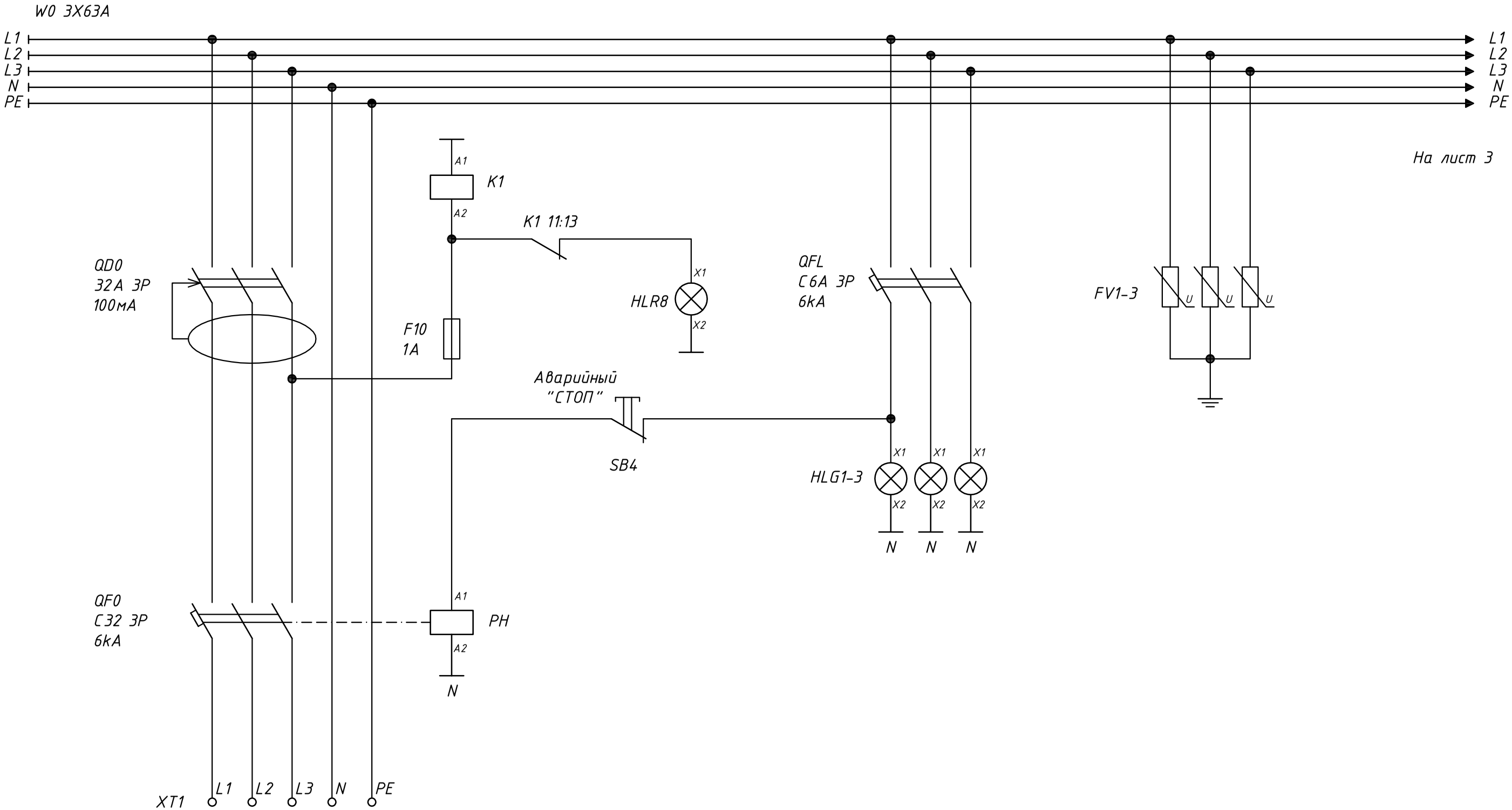

Изм.	Кол.	Лист	№док.	Подп.	Дата	ЭТР 10.09.21		
						ШУН		
Разработал		Фабриков Г.				Схема управления	Стадия	Лист	Листов
Проверил		Фабриков Г.					РП	2	4
						Схема электрическая принципиальная	A7 Electro		

Взам. инв. N

Подп. и дата

Инв. N подл.

Формат А3

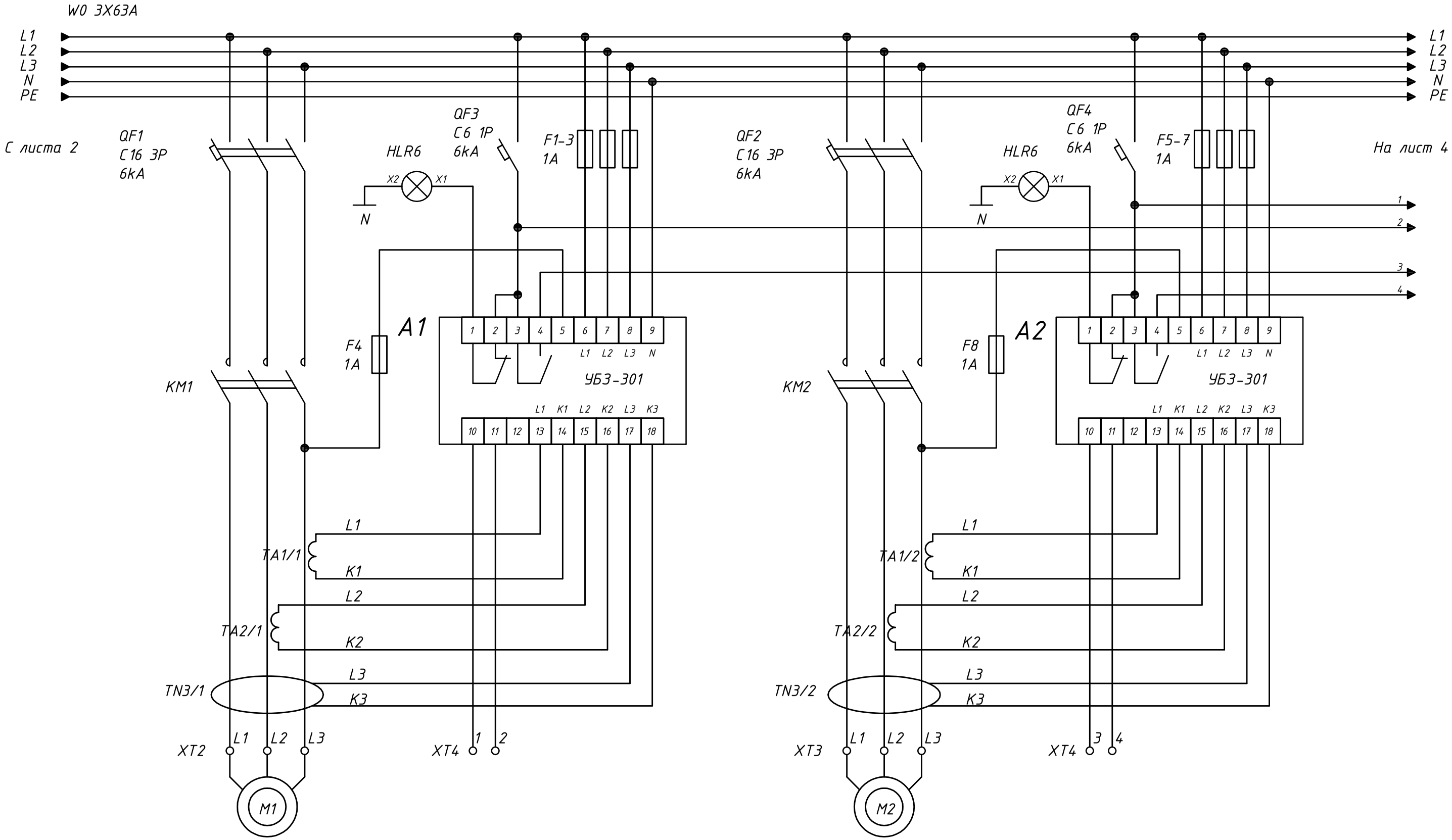

						ЭТР 10.09.21		
						ШУН		
Изм.	Кол.	Лист	№док.	Подп.	Дата			
Разработал		Фабриков Г.				Схема управления	Стадия	Лист	Листов
Проверил		Фабриков Г.					РП	3	4
						Схема электрическая принципиальная	A7 Electro		

Формат А3

Взам. инв. N

Подп. и дата

Инв. N подл.

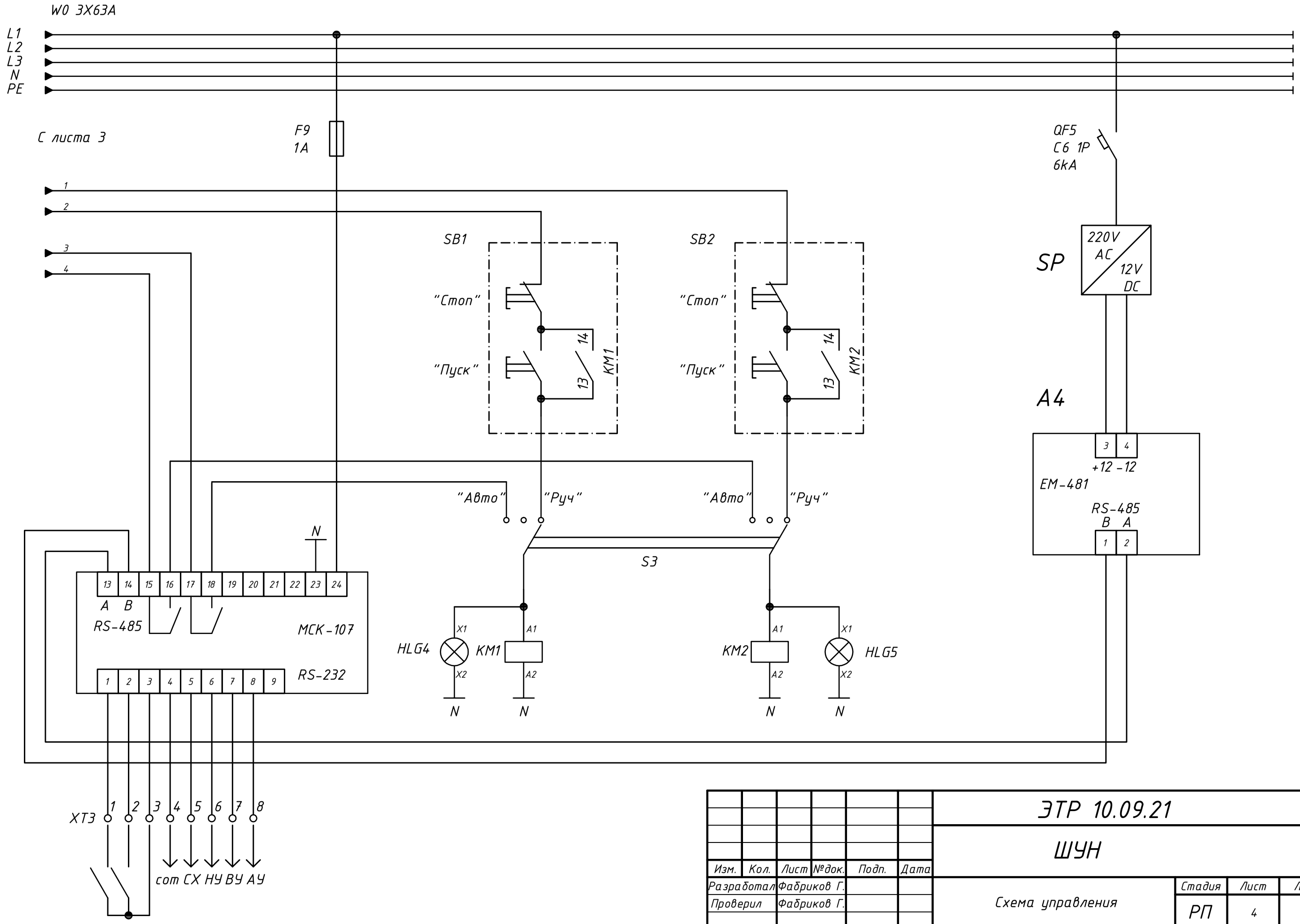

Изм.	Кол.	Лист	№док.	Подп.	Дата
Разработал		Фабриков Г.			
Проверил		Фабриков Г.			

ЭТР 10.09.21

ШУН

Схема управления

Стадия	Лист	Листов
РП	4	4

Схема электрическая принципиальная

A7 Electro

Формат А3

Взам. инв. N

Подп. и дата

Инв. N подл.